Спецификация деталей

Поз.	Обозначение	Наименование	Кол	Материал	Масса,кг ед.	Масса,кг общ.	Приме-чание
1	12 ОСТ 108.275.55-80	Блок хомутовый с опорной балкой	1	Сборный	41,2	41,2	
2	ГОСТ 2590-88	Круг В-16 L=840	2	20 ГОСТ1050-88	1,3	2,6	Тягу обрезать на монтаже
3	14 ОСТ 108.632.03-80	Тяга с ушком	2	Сборный	1.43	2.86	
4	02 ОСТ 108.367.37-80	Проушина	2	ст3сп5 ГОСТ 14637-89	0,35	0,7	
5	03 ОСТ 108.643.01-80	Ушко	4	20 ГОСТ1050-88	0,28	1,12	
	ГОСТ 9467-75	Наплавленный металл		Э42А		0,6	

ИТОГО: 49,1 кг

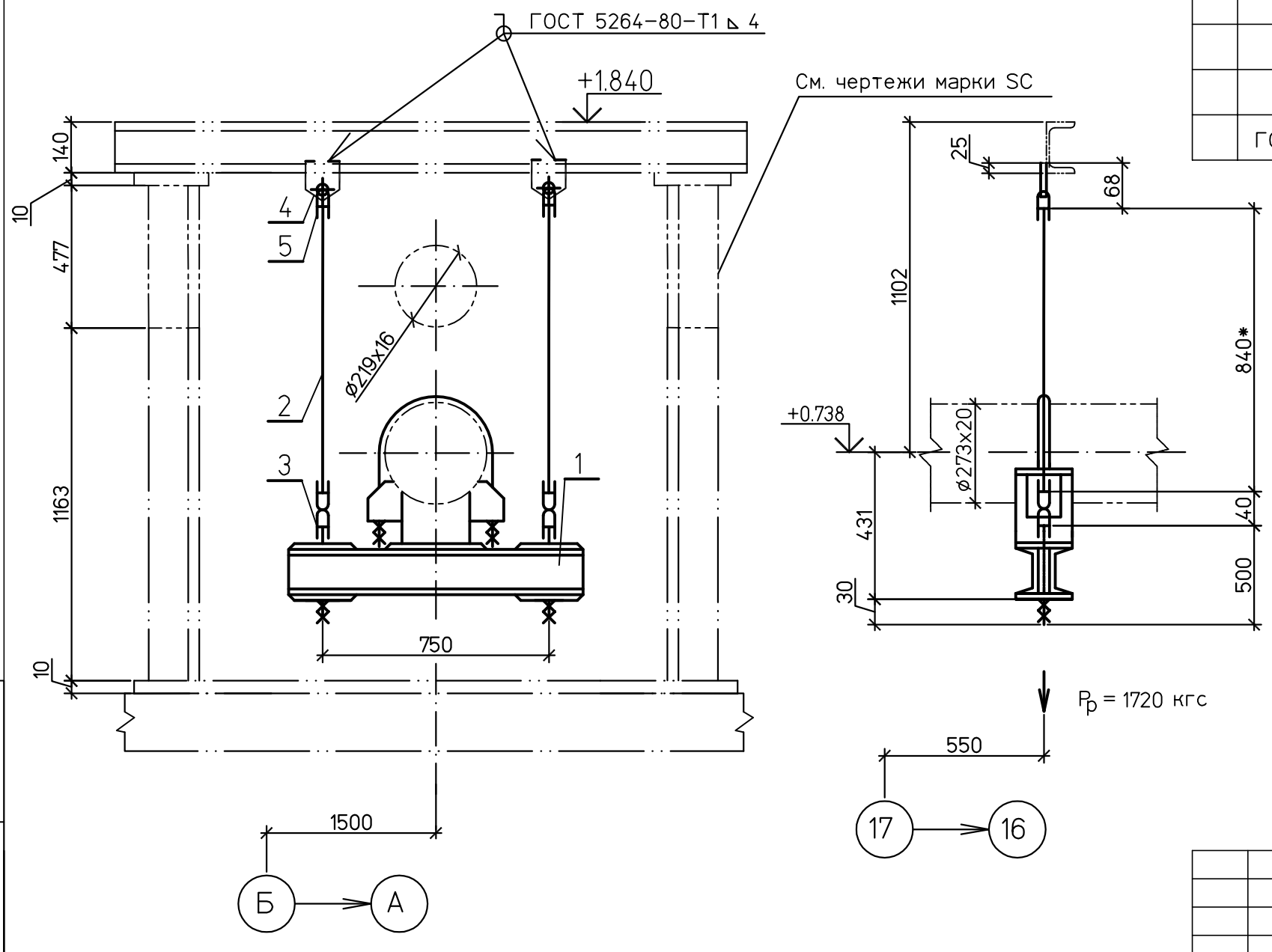

1 Монтажный чертеж №1350.12.38А-30UHJ-1600-TD лист 7.

2 Технические требования к сварке деталей опор трубопроводов смотрите ОСТ 108.275.50-80.

3 * Размер уточнить на монтаже.

Взам. инв. №	
Подпись и дата	
Инв. № подл.	83547

Изм.	Кол.уч.	Лист	№док.	Подп.	Дата
Н. контр.		Михеев			
Проверил		Шкитилева			
Разработал		Михеев			

1350.12.38А-30UHJ-1600-TD

Объекты III очереди строительства ЗАО СГК (ТЭЦ)

Трубопроводы машзала БВД в осях 16-28 рядах А-В и внутристанционные трубопроводы.

Стадия	Лист	Листов
р	9.3	

Напорный трубопровод ПЭН ВД №8 до ПВД №4,5. Жесткая подвеска 50.

ОТКРЫТОЕ АКЦИОНЕРНОЕ ОБЩЕСТВО ИНСТИТУТ ТЕПЛОЭЛЕКТРОПРОЕКТ НИЖНИЙ НОВГОРОД

Файл:

Формат А2